GUARDABARROS TRASERO ADAPTABLE A HONDA CBF 600/S 08’-12’+ABS/CBF1000 10-12’+ABS
HUGGER ADAPTABLE TO HONDA CBF 600/S 08’-12’+ABS/CBF1000 10-12’+ABS
HINTERRADABDECKUNG FÜR HONDA CBF 600/S 08'-12'+ABS/CBF 1000 10-12'+ABS

REF: 4691

INSTRUCCIONES DE MONTAJE

1- Desmontar el cubrecadenas original.
2- Montar la brida (1) de forma que quede aproximadamente a unos 35mm de la guía (6), tal y como indica el croquis adjunto. Usar los tornillos allen M6x20 (posición 2) y M6x10 (posición 3), junto con las tuercas de M6 . Tensar la fijación sin apretar.
3- Colocar los silenblocks en los taladros del guardabarros.
4- Montar el guardabarros usando los tornillos allen de M6x15 y las tuercas M6 en la brida .
5- Ajustar el guardabarros respecto al neumático mediante la regulación que ofrece el herraje y apretar el conjunto.
6- Vigilar periódicamente el ajuste y apriete de las fijaciones.
7- En caso de que su motocicleta monte otros accesorios, comprobar que no interfieran con el guardabarros.

INSTRUCTIONS TO ASSEMBLE

1- Dismount the original chainguard.
2- Mount the bridle (1) in order to be settled approximately 35mm from the guide (6), as the figure shows. Use the allen screws M6x20 (position 2) and M6x10 (position 3), together with the M6 nuts. Tight the fixation without pressing
3- Place the wellnuts on the rear hugger drills.
4- Mount the rear hugger using the M6x15 allen screws, and the M6 nuts in the bridle.
5- Adjust the rear hugger with the tire through a regulation that the hardware offer, and tight the set.
6- Check them periodically, and tight the fixations.
7- In case your motorcycle has other accessories, observe that it does not interfere with the hugger.

MONTAGEANLEITUNG

1- Demontieren Sie den orginale Kettenschutz.
2- Montieren Sie den Flansch (1) so daß es ungefähr 35mm herunte von der Führung (6), wie in der Skizze beigefügt gezeigt. Verwenden Sie die allen Schrauben M6x20 (position 2) und M6x10 (position 3), zusammen mit den Muttern M6. Spannen die Befestigung aber ohne ziehen.
3- Legen Sie die Silent-Blocks in die Löcher in der Hinterradabdeckung.
4- Montieren Sie die Hinterradabdeckung mit den M6x15 allen Schrauben, und den Muttern M6 in dem Flansch.
5- Stellen Sie die Hinterradabdeckung auf den Reifen von der Regel,die der Halter bietet, und ziehen Sie den Satz.
6- Regelmäßig überprüfen Sie die Befestigungen.
7- Wenn Sie weiteres Zubehör auf Ihrem Motorrad montiert haben, überprüfen Sie das dieses Zubehör nicht mit der Hinterradabdeckung stört.

Material suministrado para el montaje en la motocicleta:
Material supplied to assemble the hugger:
Geliefertmaterial, die Hinterradabdeckung zu montieren:
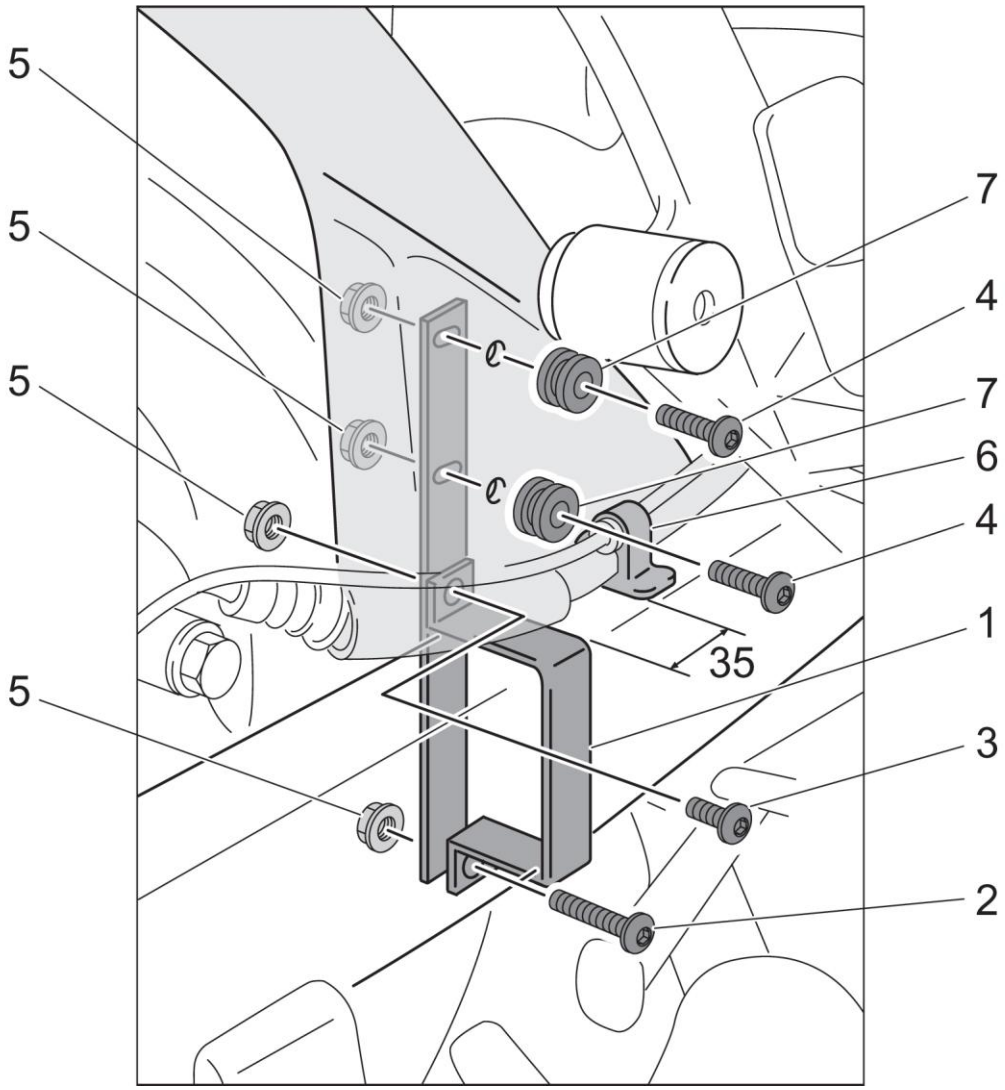
POSITION	DESCRIPCIÓN	DESCRIPTION	BEZEICHNUNG	QTY
1	Herraje	Hardware	Halter	1
2	Tornillo M6x20 DIN1001 negro	M6x20 allen screws	M6x20 allen Schraube	1
3	Tornillo M6x10 DIN1001 negro	M6x15 allen screws	M6x10 allen Schraube	1
4	Tornillo M6x15 DIN1001 negro	M6x15 hexagon screws	M6x15 sechseckige Schraube	4
5	Tuercas grafiladas M6 DIN6923	M6 nuts	M6 Muttern	4
7	Silenblocks	Well nuts	Silent-Blocks	4