Gerätecode: 8119500MDA001
Artikelnummer: 2005230
Gerätetyp: Aerotec 400-50 -230 Volt

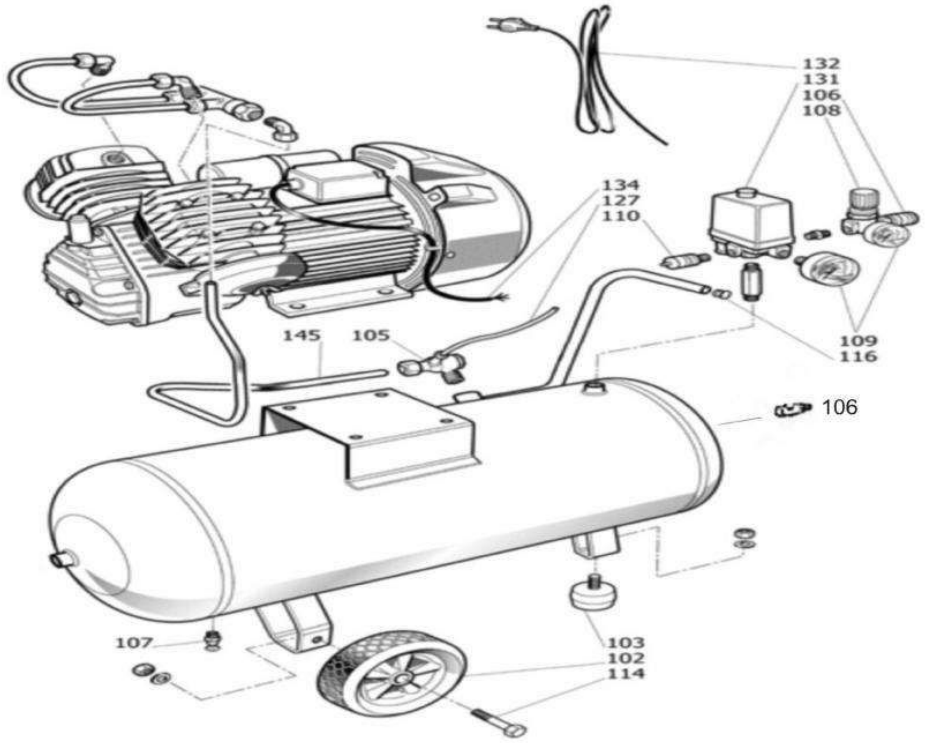

POS	Beschreibung	Code	Preis
105	Rückschlagventil 1/2"	9048053	
106	Schnellkupplung 1/4"M	9412204	
107	Entwässerungsventil 3/8"	9053063	
108	Druckminderer 1/4"	9051084	
109	Manometer 50 1/4 10BAR	9052013	
109	Manometer 40 1/8" S 0-12	9052092	
110	Sicherheitsventil 1/4" 10 Bar	9049019	
127	RILSAN 4/6 Schwarz	9270006	
131	MDR 1 Druckschalter 3/8" 4 Weg	9063048	
131B	3/8"x 50 mm Druckschalteraufnahmehülse	9050258	
132	Kabel 3x1,5x1850	9065678	
145	Druckleitung VDC/50	9414869	
	Doppelnippel 1/4"	9050373	
102	Räder - Kit komplett	9420209	
106	Schnellkupplung 1/2"M	9047020	
	Aggregat VDC	9414837	
	Entlastungsventil für NEMA Schalter	9614024	
	Entlastungsventil für Condor Schalter	9614028	
	90° Eckwinkel 6 mm f. Rilsanschlauch-Eckventil	9053403	

Zylinderkopfschrauben
mit 12 NM nachziehen !!

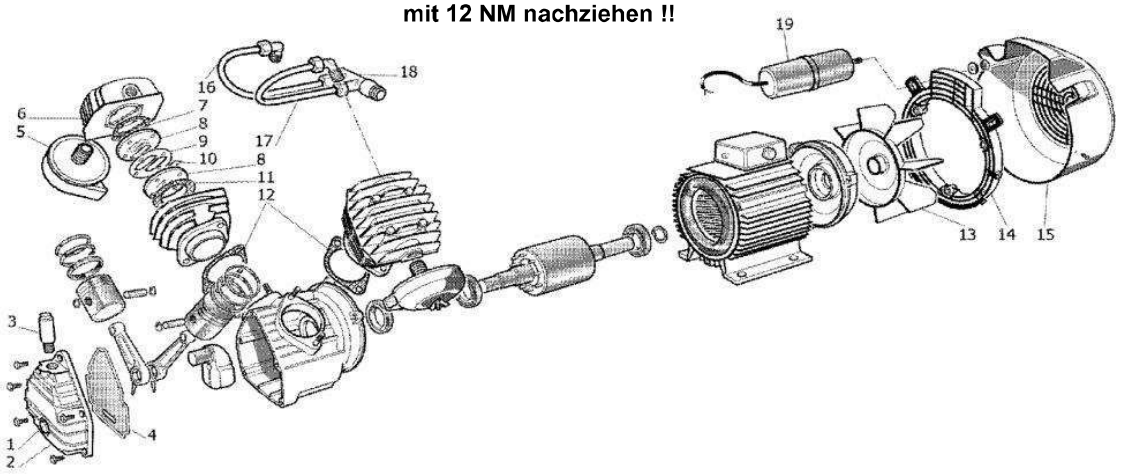

	V bis Mitte 2008 9414837 Typ VDC		
POS	**Beschreibung**	**Code**	**Preis**
1	Ölschauglas	9606104	
2	Kurbelgehäuseabdeckung	9606105	
3	Ölverschlussstopfen	9606106	
4	Dichtung	9606107	
5	Luftfilter	9606108	
6	Zylinderkopf	9606109	
7	Zylinderkopfdichtung	9606110	
8	Ventilplatte Oberteil	9606111	
9	Ventilplattendichtung	9606112	
10	Ventilplatten Unterteil	9606113	
11	Ventilplattendichtung	9606114	
12	Fußdichtung	9606115	
13	Lüfterrad	9038397	
14	Grundplatte Lüfterradabdeckung	9606117	
15	Lüfterradabdeckung	9606118	
16	Druckrohr li	9606120	
17	Druckrohr re	9606121	
18	Druckrohrverbindung	9606122	
19	Kondensator 70 uF	9606123	
	V ab Mitte 2008 TYP K3		
1	Ölschauglas	9022001	
2	Deckel - Kurbelwellengehäuse	9606105	
3	Öl-Einfüllstutzen	9411107	
4	Dichtung für Kurbelwellengehäuse	9606107	
5	Luftfilter	9411129	
6	Zylinderkopf	9411008	
7	Zylinderkopfdichtung	9411058	
8 & 9 & 10	Ventilplatte	9411032	
11	Dichtung Zylinder/Ventilplatte	9411057	
12	Zylinderfussdichtung	9606115	
13	Ventilator	9606116	
14	PVC-Grill	9606117	
15	PVC-Haube	9606118	
16	Druckleitung links	9606138	
17	Druckleitung rechts	9606139	
18	Verschraubung Druckleitung	9606122	
19	Kondensator	9606123	
20	Enlastungsventil 1/4" 2 bar (montiert an POS.18)	9049502	