vers. 13 / 09.

factor - x - rearset.gt

gilles.tooling

fxr.rearsets-H02P

Zertifikat

Certificate

Anbauanleitung

Owners manual

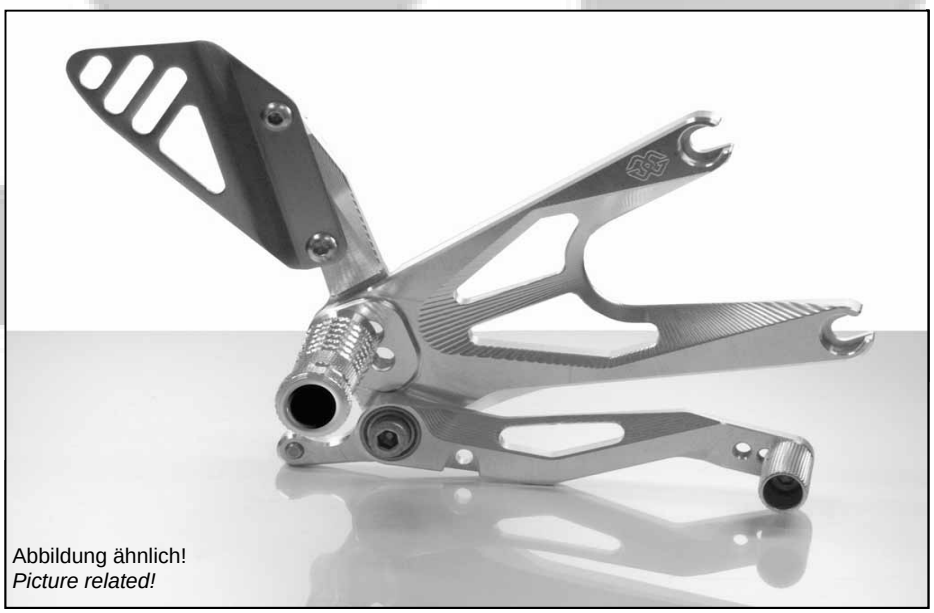

Abbildung ähnlich!
Picture related!

gilles.tooling gmbh ~ 18,duchscherstrooss ~ phone: +352-26 78 93-1 ~ fax: +352-26 78 93-33
www.gillestooling.com

Sicherheitshinweise

factor - x - rearset.gt

gilles.tooling

Diese Anbauanleitung ist sorgfältig und vollständig vor Beginn der Einbauarbeiten durchzulesen.

Wir bedanken uns für den Erwerb eines unserer Produkte und wünschen Ihnen viel Spaß. Machen Sie aus einem Serienfahrzeug Ihre individuelle Maschine.

-Sicherheit ist oberstes Gebot.
-Haben Sie das erforderliche Werkzeug und genügend Mechanikerwissen und praktische Erfahrung?
-Unsere Produkte dürfen nur von fachkundigem Personal montiert werden.
-Nichtbeachtung der Anweisung kann zu Beschädigungen des Fahrzeuges, des Produktes bzw. zur Gefährdung des Fahrers führen.
-Für Schäden, die aufgrund von Nichtbeachtung unserer Anweisungen entstanden sind, können wir keine Haftung oder Gewährleistung übernehmen.

Allgemeine Hinweise
-Ein unsicher aufgestelltes Motorrad kann bei den folgenden Arbeiten umfallen! Achten Sie darauf, dass das Fahrzeug sicher steht.
-Verbrennungsgefahr bei heissem Motor und Auspuff! Vor Beginn der Arbeit heiße Fahrzeugteile abkühlen lassen.
-Kinder und Tiere aus dem Arbeitsbereich fernhalten.
-Schmuck (Uhr, Ringe, Ketten, etc) vor Arbeitsbeginn ablegen. Es besteht Unfallgefahr durch Hängenbleiben oder elektrischen Kurzschluss.
-Die Montage und Funktion bezieht sich ausschliesslich auf Serienmotorräder.
-Wir übenehmen keine Gewährleistung für die Verwendung an Sonderumbauten und von Sonderzubehörteilen.
-Nach Montage des Produkts durch eine Werkstatt, ist diese Anbauanleitung dem Kunden auszuhändigen.
-Bewahren Sie die Anbauanleitung sorgfältig auf, und geben Sie dieses Produkt nur mit dieser Anbauanleitung an Dritte weiter.
-Sollte die erforderliche Anleitung nicht mehr in Ihrem Besitz sein, wenden Sie sich bitte an:
info@gillestooling.com

Betriebserlaubnis
-Optionaler Zulassungskit FXR-TG01 zur Eintragung erforderlich!
-Beachten Sie die für Ihr Land geltenden Zulassungsbestimmungen.
-Für den Bereich der Bundesrepublik Deutschland gilt:
Ein Eintrag in die Fahrzeugpapiere ist erforderlich!

Montagehinweise
-Alle Schrauben und Muttern werden mit Drehmoment nach DIN/ISO festgezogen. Abweichende Drehmomente werden angegeben.
-Alle Schraubverbindungen sind mit einem geeigneten Schmiermittel einzusetzten, um ein Festfressen zu verhindern.
-Arbeiten und Entlüftung am Bremssystems sind nur von fachkundigem Personal durchzuführen.
-Es ist unbedingt darauf zu achten, dass keine Züge, Kabel oder Leitungen (insbesondere Bremsleitungen) andere Fahrzeugkomponenten berühren oder daran scheuern.
-Nach jeder Montage sind alle Schrauben auf festen Sitz und das vorgeschriebenes Drehmoment zu überprüfen.
-Es ist unbedingt darauf zu achten, dass alle Teile immer einen Mindesabstand von 5mm zu beweglichen Fahrzeugteilen haben.

Safety instructions

factor - x - rearset.gt

vers. 13 / 09.

gilles.tooling

You must read these Installation Instructions carefully and make sure you understand everything they contain, before commencing work.

Thank you for purchasing one of our products and we wish a lot of enjoyable riding. With Gilles you make a standard bike - your bike.

-Safety always comes first.
-Do you have the correct tools?
-Do you have the ability and aptitude to confidently mount thes product. If in doubt consult a skilled technican.
-We always advise fitment is carried out by skilled personal.
-Non-compliance with the instructions can be hazardous. For your own protection and the safety of the bike please always follow the instructions.
-Any Gilles parts will not be covered by warranty it fitted incorrectly.

General instructions

-The motorcycle could topple in the course of the operations described below if it is not standing firmly. Always make sure that the motorcycle is stable and firmly supported.
-A hot engine and exhaust system can cause burns. Allow all hot parts to cool before commencing work.
-Keep children and household pets well away from the work zone.
-Remove all items of personal jewellry (rings, chains,wristwatch, etc.) before commencing work. Risk of injury by snagging or electrical short-circuit.
-The instruction and funktion refers exclusive to standart motorcycles.
-We will not give warranty for custom bikes and accessories.
-Once the retrofit kit has been installed by the workshop, these insallation instructions must be handed over to the customer.
-Please keep the manual instruction at a safe place. In case of selling our product, please hand the installation instructions over to the new owner.
-Consult ***info@gillestooling.com*** *if the instructions in question are no longer in your possession.*

Operating licence

-For road use optional street legalisation kit FXR-TG01 necessary!
-Always comply with the regulations regarding approval in the country of use.
-For the Federal Republic of Germany:
Entry required in the vehicle´s registration papers!

Assembling note

-Screws, bolts and nuts are tightened in accordance with the applicable DIN/ISO standarts. Tightening torques that deviate from the standards are stated.
-All threaded connections must be greased with suitable grease. Please be careful with the tools to avoid i.e. scratches.
-Mounting and bleeding at the brake system only by skilled personal.
-Take care that no wires and hoses (especially brake hoses) are too close or touching other components or moving parts.
-After each mounting check all bolts for correct tightening and specified torque moment.
-Take care that any parts always have a minimum clearence of 5 mm to any moving parts.

FXR-H02-P

POS-NR	Artikelnummer_GT	Beschreibung	Oberflächenverabeitung	Menge
1	FXR-GL-H02-*	left basic plate		1
2	UF-12-*	footrest		1
3	US-27-*	gear lever		1
4	UL01L -*	gear lever bearing		1
5	USU-03-B	gear lever bearing		1
6	UTR08-*	gear lever toe piece		1
7	DS 20-8-8	collar	unbehandelt	2
8	DS 20-8-6	collar	unbehandelt	2
9	USW09-B	gear shaft	eloxiert	1
10	GAKFR6	ball socket and bearing	unbehandelt	2
11	GAKFL6	ball and socket bearing	unbehandelt	1
12	M8x30-7985-VA	screw	unbehandelt	2
13	M8x50-7985-VA	screw	unbehandelt	1
14	M8x30-7991-VA	screw	unbehandelt	1
15	M8x25-912-VA	screw	unbehandelt	1
16	M6x20-912-VA	screw	unbehandelt	1
17	M6x20-7991-VA	screw	unbehandelt	1
18	M6x12-7380-VA	screw	unbehandelt	2
19	M6x16-7380-VA	screw	unbehandelt	2
20	M6x20-7380-VA	screw	unbehandelt	1
21	ULS8.4	washer	unbehandelt	2
22	M8-986-VA	nut	unbehandelt	1
23	7 702 856	plug	unbehandelt	1
24	M6-934-VA	nut	unbehandelt	2
25	M6-934-L	nut	unbehandelt	1

-*color;N=Natur/B=Black

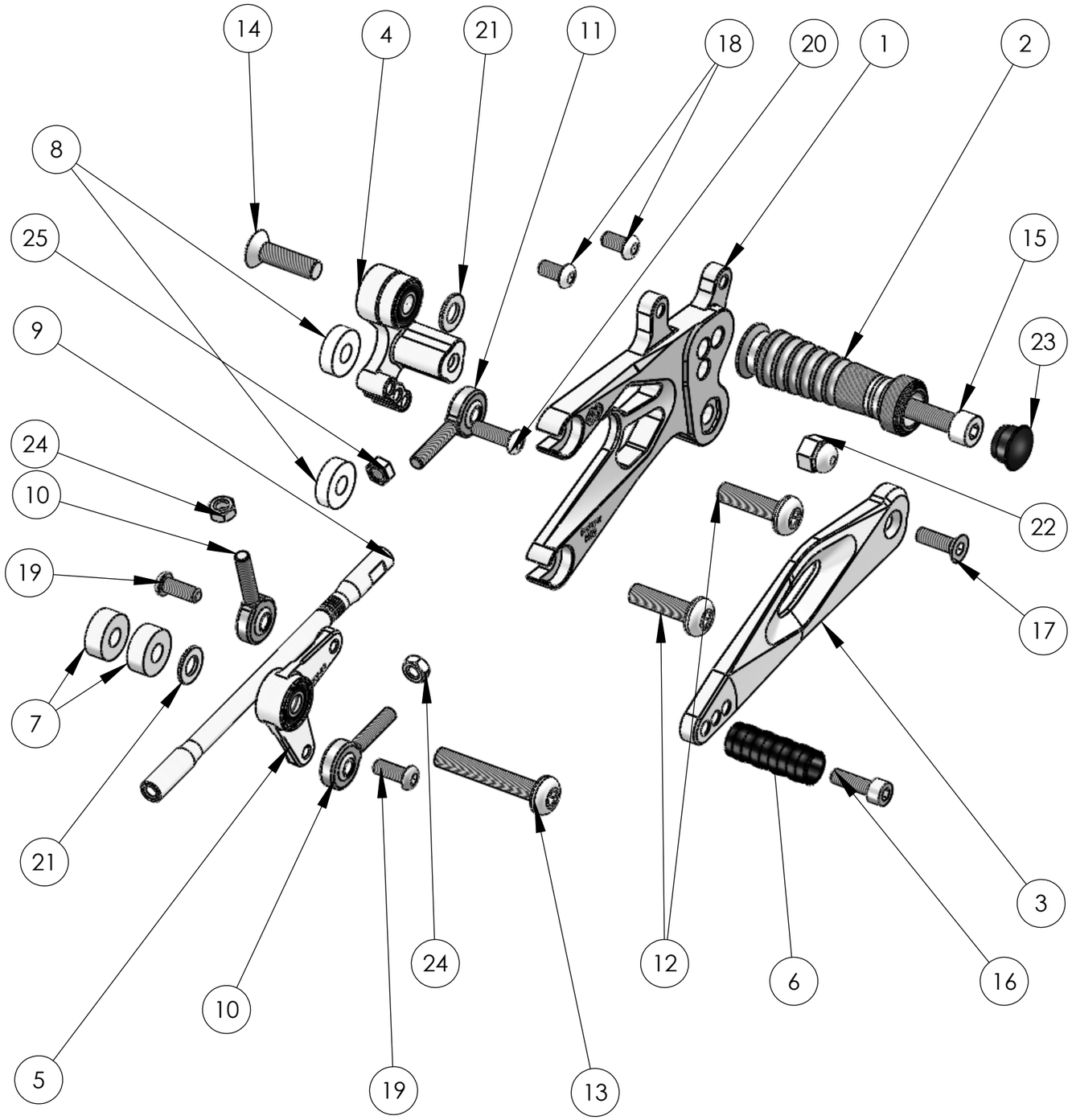

FXR-H02-Rechts

POS-NR.	Artikelnummer_GT	Beschreibung	Oberflächenverabeitung	Menge
1	FXR-GR-H02-*	right basic plate		1
2	FXR-BU-03-*	holder brake unit		1
3	UB-16-*	brake lever		1
4	UF-12-*	footrest		1
5	UTR09-*	brake lever toe piece		1
6	FXR-EX-02	excenter		1
7	UAD03-30	brake cylinder adapter		1
8	BR-03	brake bolt	Phosphatiert	1
9	DS 20-8-10	collar	unbehandelt	2
10	7 702 856	plug	unbehandelt	1
11	G. 131342	spring brake lever	unbehandelt	1
12	M6x20-7380-VA	screw	unbehandelt	3
13	M8x30-7985-VA	screw	unbehandelt	3
14	M8x25-912-VA	screw	unbehandelt	1
15	M6x20-912-VA	screw	unbehandelt	1
16	M5x16-912-VA	screw	unbehandelt	1
17	M6x16-7380-VA	screw	unbehandelt	1
18	ULS8.4	washer	unbehandelt	1
19	ULS6.4	washer	unbehandelt	1

-*color;N=Natur/B=Black

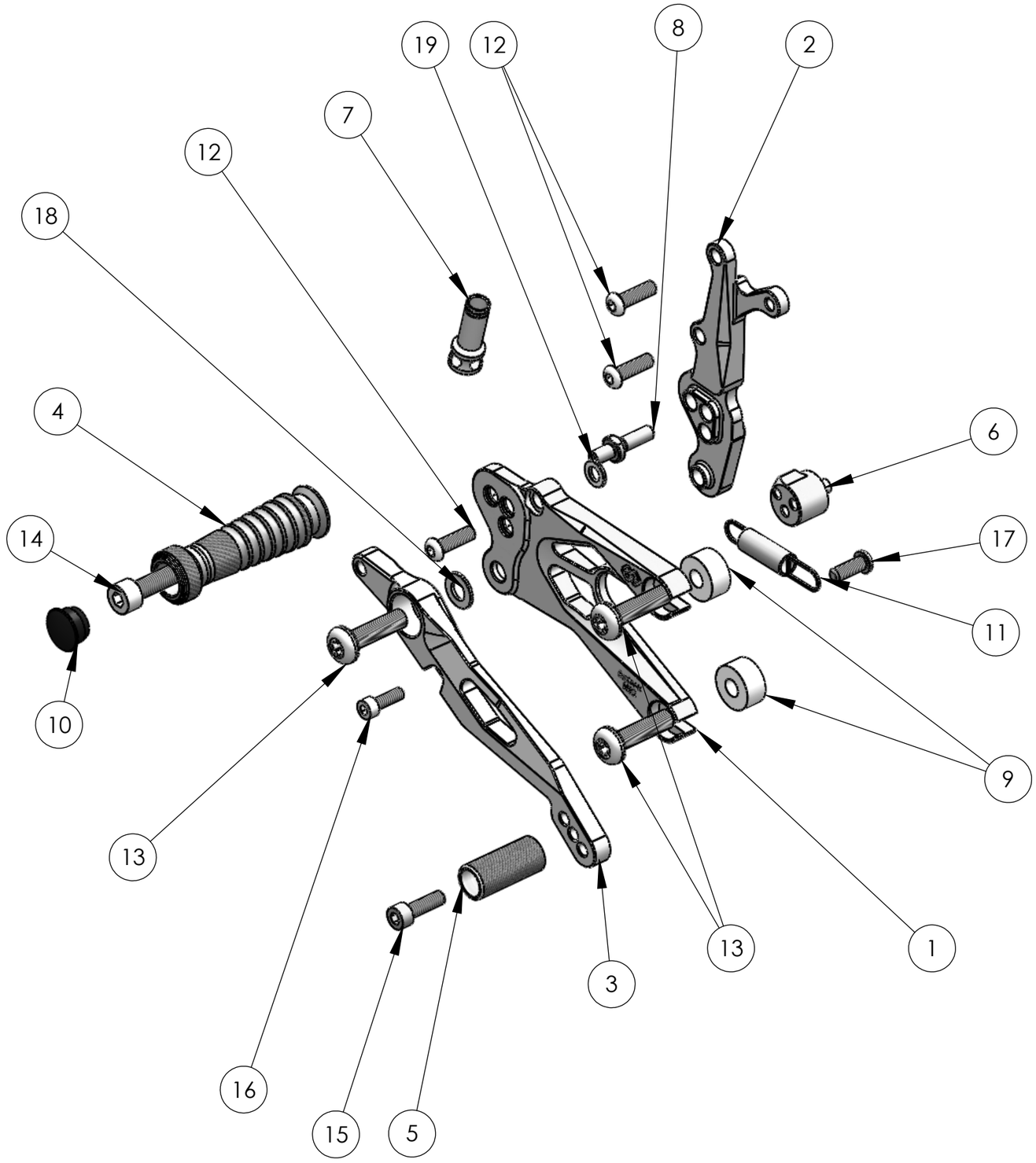

FXR-H02P

Vormontage links

Subassembly left hand side

vers. 13 / 09.

factor - x - rearset.gt

gilles.tooling

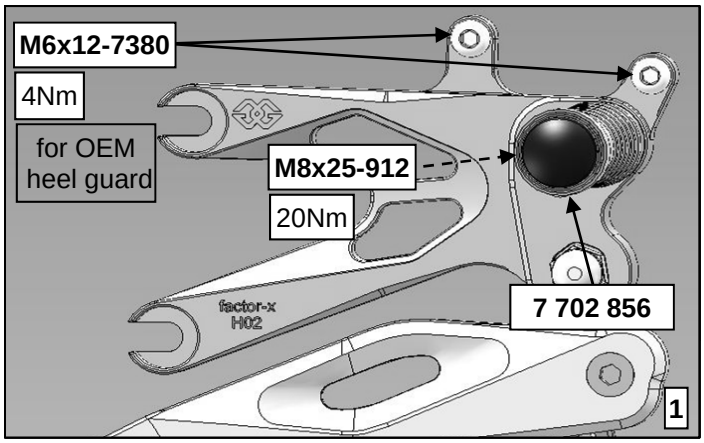

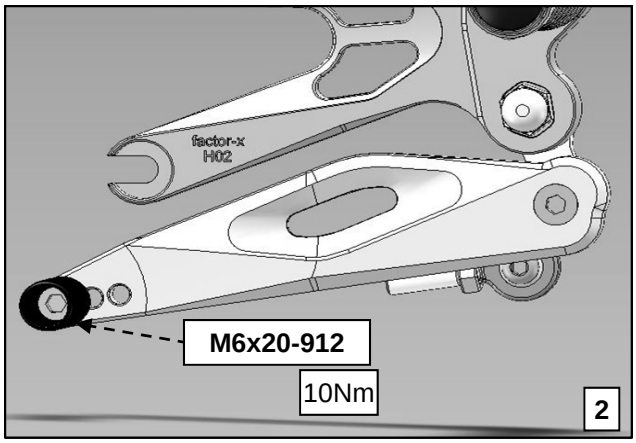

FXR-H02P

Vormontage rechts

Subassembly right hand side

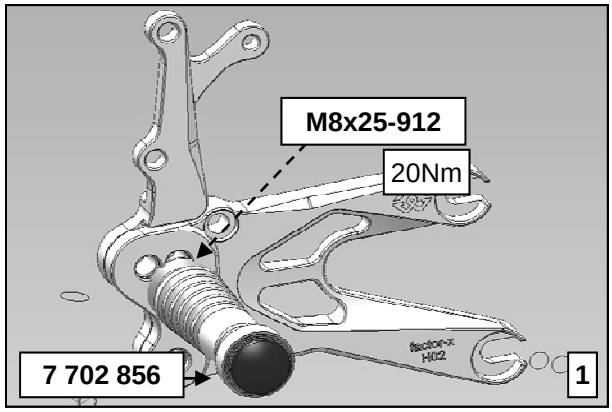

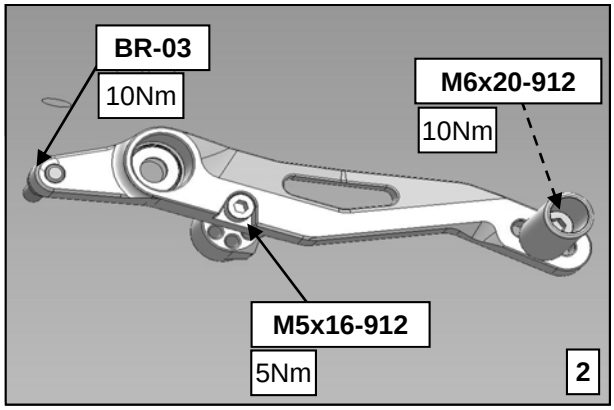

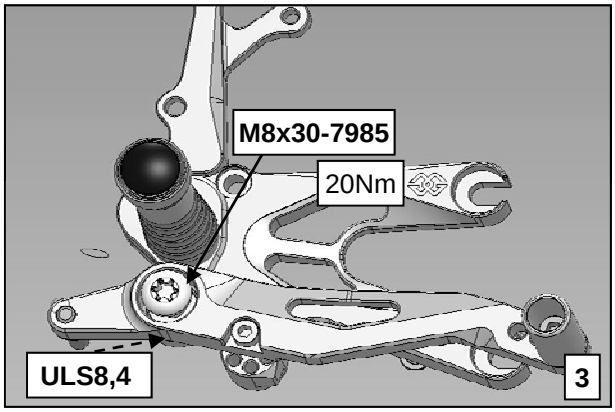

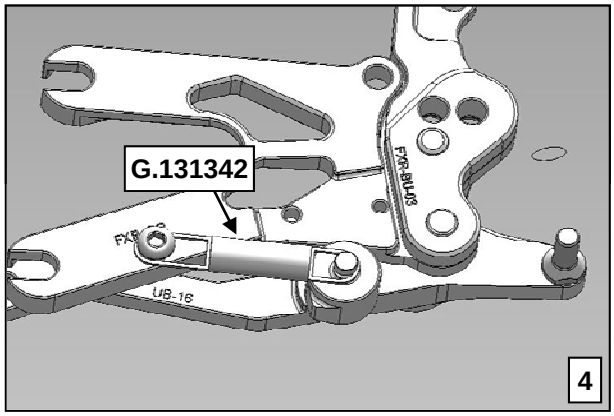

FXR-H02P

Anbauanleitung/*Manual*

factor - x - rearset.gt

vers. 13 / 09.

gilles.tooling

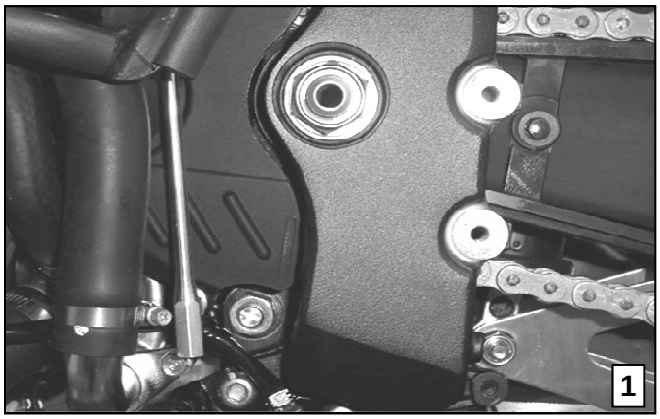

Links:
-Original Rastenanlage und Schalthebel demontieren(1).

Left hand side:
-Remove original footrest and gear lever(1).

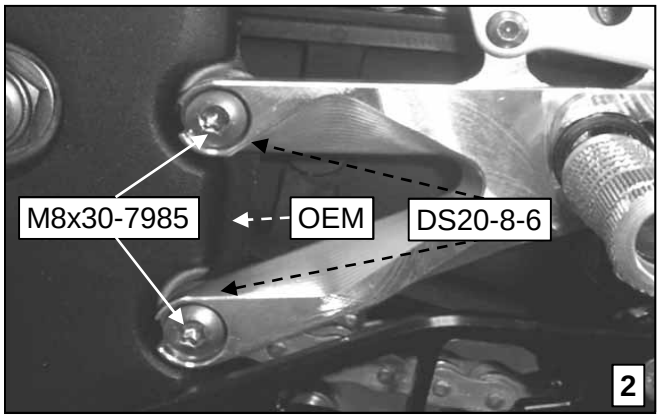

-Grundplatte GL-H02 mit Schrauben M8x30-7985, Distanz DS20-8-6 und OEM-Halter (Modell 2009) an Rahmen befestigen(2).
Anzugsdrehmoment: 20Nm

-Attach the base plate GL-H02 with two torx bolts M8x30-7985, DS20-8-6 collars and the OEM holder (2009 model onwards) onto the frame(2).
Tightening torque: 20Nm

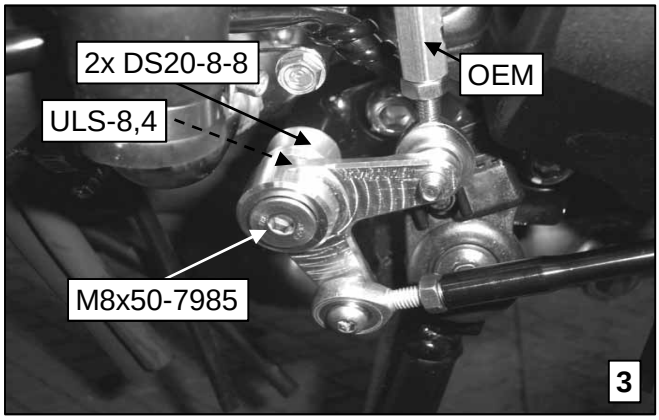

-Original Schaltwelle an GAKFR6 aufdrehen.
-Umlenkung USU03 mit Schraube M8x55-7991, ULS8,4 und 2x DS20-8-8 an Aufnahme montieren(3).
Anzugsdrehmoment: 20Nm

-Turn GAKFR6 onto OEM gearshaft.
-Fix gear arm USU03 with bolt M8x55-7991, washer ULS8,4 and 2x collar DS20-8-8 onto bracket(3).
Tightening torque: 20Nm

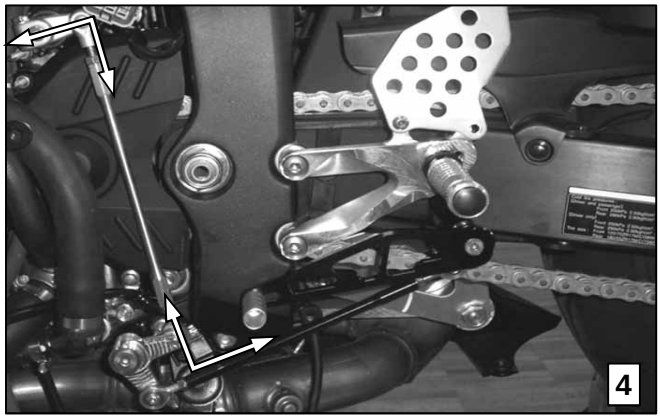

-Schalthebelhöhe an Schaltgestänge einstellen, anschließend kontern.
-Optimale Einsellwinkel von Schaltarm und Umlenkung 90°(4).

-Adjust the gear lever to the desired height by turning the gear shift rod and then secure the lock nuts.
-Optimal angle for the geararm and direction change is 90°(4).

FXR-H02P

Anbauanleitung/*Manual*

factor - x - rearset.gt

vers. 13 / 09.

gilles.tooling

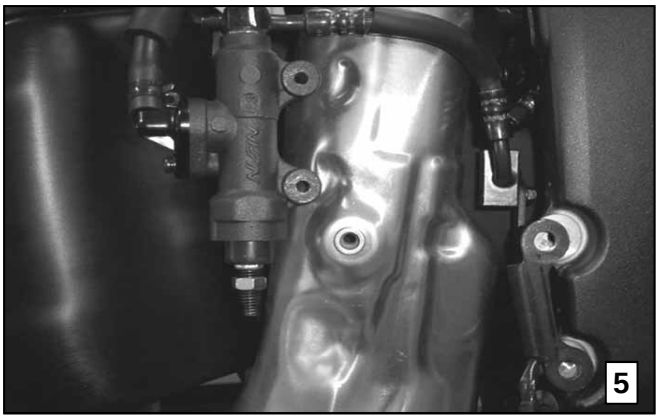

Rechts:
-Rastenanlage,Bremszylinder und Stopplichtschalter demontieren(5).

Right hand side:
-Remove original footrest, master cylinder and rear brake stoplight switch(5).

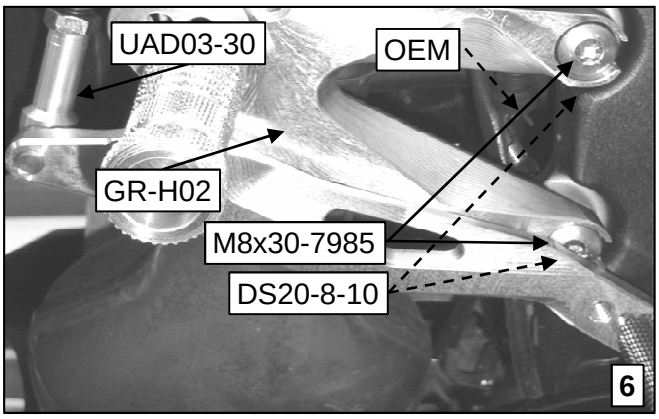

-Bremszylinderadapter UAD03-30 an Bremsbolzen BR-03 aufschieben.
-Grundplatte GR-H02 mit Schrauben M8x30-7985, Distanz 20-8-10 und OEM Halter (ab Modell 2009) an Rahmen befestigen(6).
Anzugsdrehmoment: 20Nm

-Fit UAD03-30 adaptor onto the master cylinder and attach this onto the brake bolt BR-03.
-Attach the base plate GR-H02 with the two torx bolts M8x30-7985, the two DS20-8-10 collars and the OEM holder (2009 model onwards) onto the frame(6).
Tightening torque: 20Nm

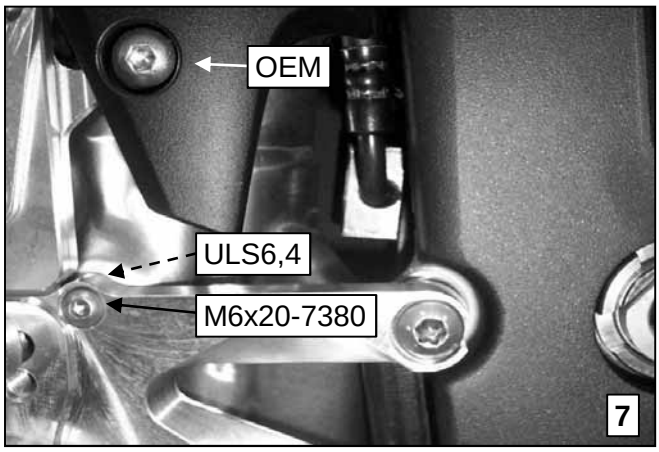

-Hitzeblech mit Schraube M6x20-7380 und Scheibe ULS6,4 befestigen.
Anzugsdrehmoment: 10Nm
-Abdeckung mit OEM Schraube befestigen(7).

-Fit the exhaust heat-shield using the M6x20-7380 bolt and the ULS6,4 washer.
Tightening torque: 10Nm
-Fit OEM cover using the OEM bolt(7).

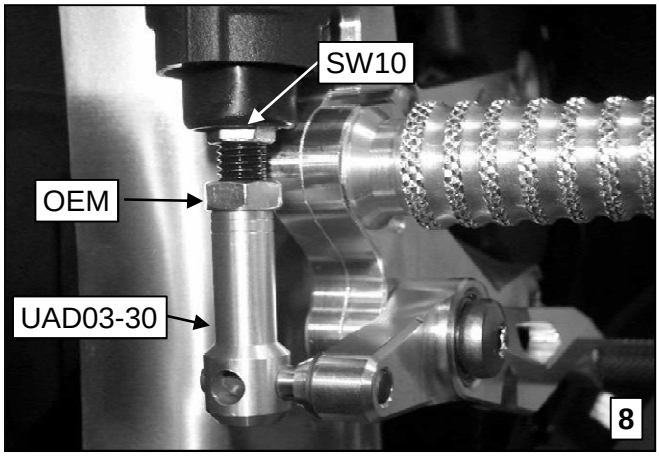

-Kolbenstange an Sechskant (Schlüsselweite 10mm) in Adapter UAD03-30 einschrauben(8), bis die Gewinde zur Befestigung vom Bremszylinder, Deckungsgleich mit den Bohrungen der Aufnahme BU03 sind(9).

-Screw the master cylinder piston rod (wrench size 10mm) into UAD03-30 adaptor (8) until the master cylinder mounting holes line up with the holes in the BU03 holder(9).

FXR-H02P

Anbauanleitung/*Manual*

factor - x - rearset.gt

vers. 13 / 09.

gilles.tooling

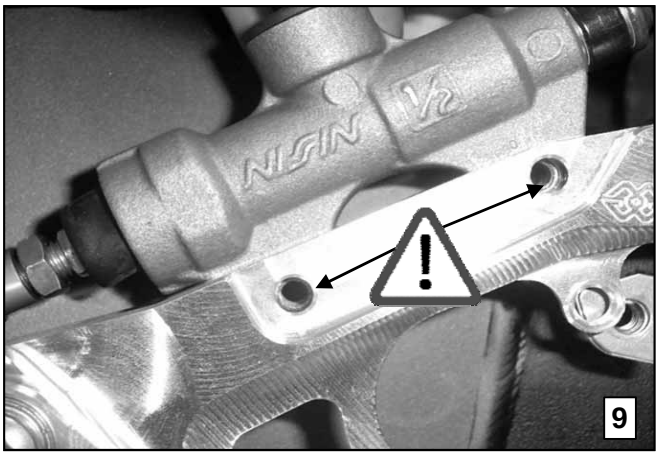

9

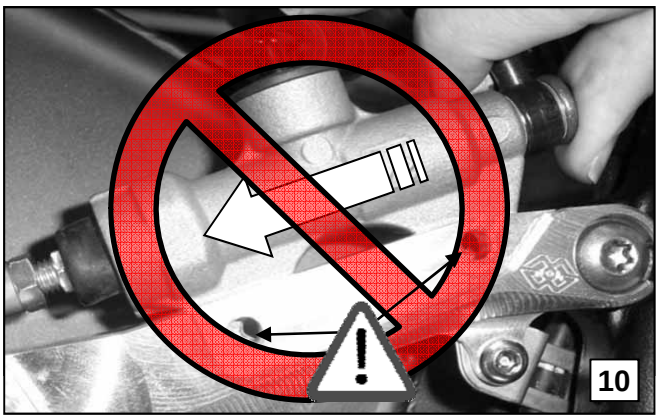

10

Hinweis:
-Bremszylindermontage darf nie unter Druck der Kolbenstange erfolgen, bzw. unter Spannung der Befestigungsschrauben erfolgen!!!
-Negativ Beispiel (10)!!!

Special note:
The master cylinder must not be pressed or put under pressure when inserting or installing the bolts!!!
-An example of how it should not look can be seen in pic(10)!!!

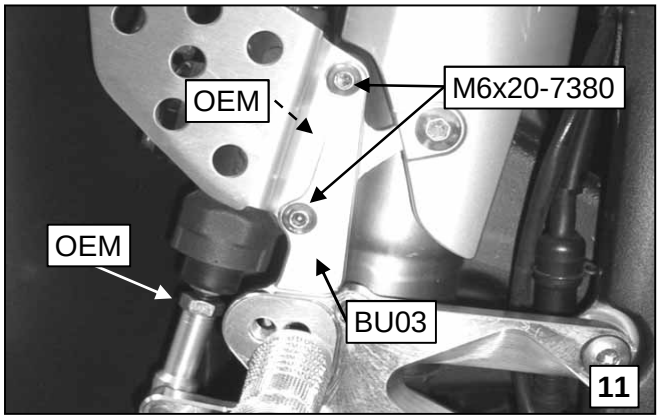

11

-Bremszylinder mit Schraube M6x20-7380, Halter BU-03 und OEM Fersenschützer (zwischen Halter und Bremszylinder) festschrauben(11).
Anzugsdrehmoment: 10 Nm
-Kolbenstange mit original Mutter (SW 12 mm) an Adapter UAD03-30 kontern.

-Fit the OEM heel guard betweem the BU03 holder and the master cylinder and tighten the two M6x20-7380 master cylinder bolts(11).
Tightening torque: 10 Nm
-Secure adapter UAD03-30 with OEM lock nut (wrench size 12mm).

12

-Funktionsprüfung Bremse durchführen.
-Der Bremshebel muss am Trittstück einen spürbares Spiel vor der Betätigung der Kolbenstange aufweisen(12).

-Make a function check of the brake.
-There must be noticable freeplay/clearance at the toe piece before the piston rod is pressed(12).

FXR-H02P

Anbauanleitung/*Manual*

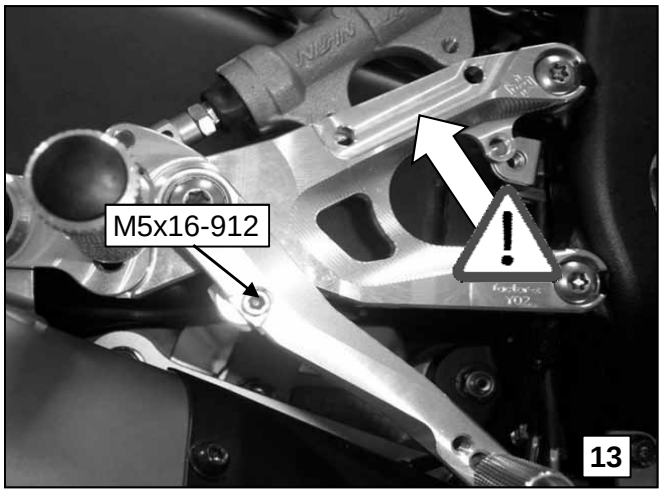

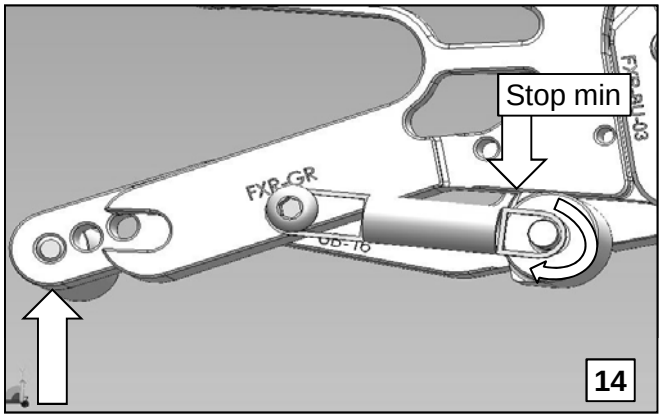

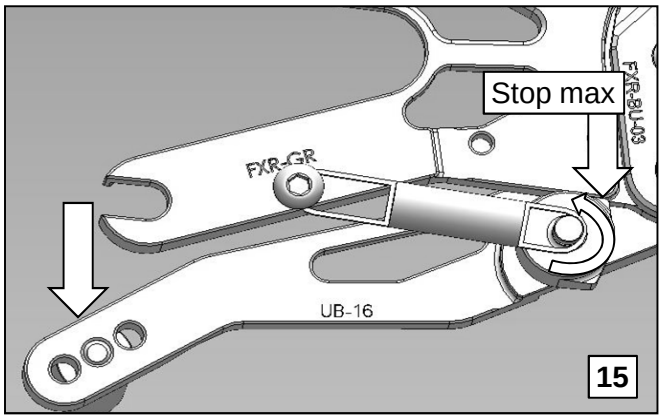

Hinweis:
-Zur Bremshebelhöheneinstellung muss der Bremszylinder demontiert sein(13).
-Die Bremshebelhöheneinstellung erfolgt durch drehen des Excenters am Bremshebel im vorgegebenen min. und max. Bereich(14+15).
-Der Excenter darf nicht über diesen Bereich hinaus gedreht werden.

Special note:
To adjust the brake lever height the master cylinder bolts must be removed(13).
-The brake lever height is adjusted by turning the excentre between the min. and max. positions.
-Do not adjust the excentre beyond this adjustment range (14+15).

Hinweis:
Bremshebelhöheneinstellung:
1. Bremszylinder demontieren.
2. Excenterschraube M5x16-912 am Bremshebel und Kontermutter an Kolbenstange lösen.
3. Hebelhöhe durch drehen des Excenters einstellen.
4.Excenter mit Schraube M5x16-912 festziehen.
Anzugsdrehmoment: 5Nm
5.Mit Montage Bremszylinder wie in Schritt 7-11 fortfahren.

Special note:
Setting brake lever height:
1. Remove master cylinder bolts.
2. Loosen excentre bolt M5x16-912 and the lock nut on the brake piston.
3. Adjust lever height to desired position by turning the excentre.
4.Tighten excentre with M5x16-912 bolt.
Tightening torque: 5Nm
5.Install master cylinder as described in 7-11.

FXR-H02P
Packliste/*Packing slip*

vers. 13 / 09.
factor - x - rearset.gt
gilles.tooling

Pos.	Description	Part-No.	Qty.	OK
1	screw	M6x12-7380-VA	2	
2	screw	M6x20-7380-VA	3	
3	screw	M8x30-7985-VA	5	
4	screw	M8x50-7985-VA	1	
5	screw	M6x20-912-VA	2	
6	screw	M8x25-912-VA	2	
7	washer	ULS6,4	1	
8	washer	ULS8,4	2	
9	collar	DS 20-8-6	2	
10	collar	DS 20-8-8	2	
11	collar	DS 20-8-10	2	
12	plug	7 702 856	2	
13	spring	G.131342	1	
14	manual	FXR-H02P-ABA	1	
			MA	
			Datum	

* = colour; N = natur / B = black