vers. 13 / 09.

factor - x - rearset.gt

gilles.tooling

fxr.rearsets-K03

Zertifikat

Certificate

Anbauanleitung

Owners manual

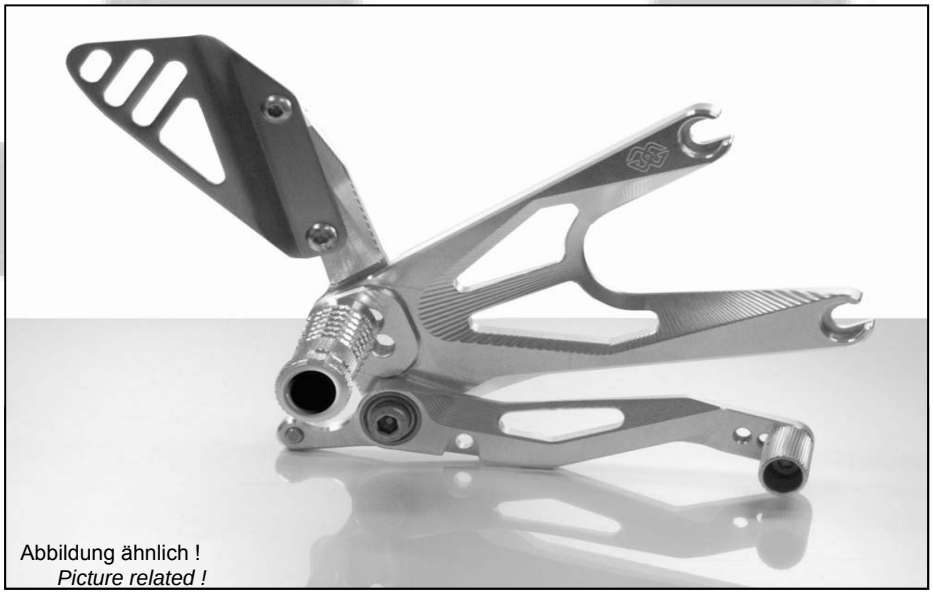

Abbildung ähnlich !
Picture related !

gilles.tooling gmbh ● 18,duchscherstrooss ● phone: +352-26 78 93-1 ● fax: +352-26 78 93-33
www.gillestooling.com ● info@gillestooling.com

FXR
Sicherheitshinweise

factor - x - rearset.gt
vers. 13 / 09.
gilles.tooling

Diese Anbauanleitung ist sorgfältig und vollständig vor Beginn der Einbauarbeiten durchzulesen.

Wir bedanken uns für den Erwerb eines unserer Produkte und wünschen Ihnen viel Spaß. Machen Sie aus einem Serienfahrzeug Ihre individuelle Maschine.

-Sicherheit ist oberstes Gebot.
-Haben Sie das erforderliche Werkzeug und genügend Mechanikerwissen und praktische Erfahrung?
-Unsere Produkte dürfen nur von fachkundigem Personal montiert werden.
-Nichtbeachtung der Anweisung kann zu Beschädigungen des Fahrzeuges, des Produktes bzw. zur Gefährdung des Fahrers führen.
-Für Schäden, die aufgrund von Nichtbeachtung unserer Anweisungen entstanden sind, können wir keine Haftung oder Gewährleistung übernehmen.

Allgemeine Hinweise
-Ein unsicher aufgestelltes Motorrad kann bei den folgenden Arbeiten umfallen! Achten Sie darauf, dass das Fahrzeug sicher steht.
-Verbrennungsgefahr bei heissem Motor und Auspuff! Vor Beginn der Arbeit heiße Fahrzeugteile abkühlen lassen.
-Kinder und Tiere aus dem Arbeitsbereich fernhalten.
-Schmuck (Uhr, Ringe, Ketten, etc) vor Arbeitsbeginn ablegen.Es besteht Unfallgefahr durch Hängenbleiben oder elektrischen Kurzschluss.
-Die Montage und Funktion bezieht sich ausschliesslich auf Serienmotorräder.
-Wir übenehmen keine Gewährleistung für die Verwendung an Sonderumbauten und von Sonderzubehörteilen.
-Nach Montage des Produkts durch eine Werkstatt, ist diese Anbauanleitung dem Kunden auszuhändigen.
-Bewahren Sie die Anbauanleitung sorgfältig auf, und geben Sie dieses Produkt nur mit dieser Anbauanleitung an Dritte weiter.
-Sollte die erforderliche Anleitung nicht mehr in Ihrem Besitz sein, wenden Sie sich bitte an:
info@gillestooling.com

Betriebserlaubnis
-Optionaler Zulassungskit FXR-TG01 zur Eintragung erforderlich!
-Beachten Sie die für Ihr Land geltenden Zulassungsbestimmungen.
-Für den Bereich der Bundesrepublik Deutschland gilt:
Ein Eintrag in die Fahrzeugpapiere ist erforderlich!

Montagehinweise
-Alle Schrauben und Muttern werden mit Drehmoment nach DIN/ISO festgezogen. Abweichende Drehmomente werden angegeben.
-Alle Schraubverbindungen sind mit einem geeigneten Schmiermittel einzusetzten, um ein Festfressen zu verhindern.
-Arbeiten und Entlüftung am Bremssystems sind nur von fachkundigem Personal durchzuführen.
-Es ist unbedingt darauf zu achten, dass keine Züge, Kabel oder Leitungen (insbesondere Bremsleitungen) andere Fahrzeugkomponenten berühren oder daran scheuern.
-Nach jeder Montage sind alle Schrauben auf festen Sitz und das vorgeschriebenes Drehmoment zu überprüfen.
-Es ist unbedingt darauf zu achten, dass alle Teile immer einen Mindesabstand von 5mm zu beweglichen Fahrzeugteilen haben.

FXR
Safety instructions

factor - x - rearset.gt

vers. 13 / 09.

gilles.tooling

You must read these Installation Instructions carefully and make sure you understand everything they contain, before commencing work.

Thank you for purchasing one of our products and we wish a lot of enjoyable riding. With Gilles you make a standard bike - your bike.

-Safety always comes first.
-Do you have the correct tools?
-Do you have the ability and aptitude to confidently mount thes product. If in doubt consult a skilled technican.
-We always advise fitment is carried out by skilled personal.
-Non-compliance with the instructions can be hazardous. For your own protection and the safety of the bike please always follow the instructions.
-Any Gilles parts will not be covered by warranty it fitted incorrectly.

General instructions
-Please ensure the motorcycle is adequately secured before commencing work.
-Always make sure that the motorcycle is stable and firmly supported.
-A hot engine and exhaust system can burn. Allow all hot parts to cool before commencing work.
-Keep children and household pets well away from the work zone.
-Remove all items of personal jewellry (rings, chains,wristwatch, etc.) before commencing work.
-The fitment instructions relate only to the fitment on a standart motorcycles.
-We cannot warranty or legislate for interaction or interference with non standard or custom parts.
-If a technican is installing the parts please ensure these instructions are passed to the owner.
-Please keep the instruction manual at a safe place. In case of selling our product, please hand the installation instructions over to the new owner.
*-Consult **info@gillestooling.com** if the instructions in question are no longer in your possession.*

Operating licence
-For road use optional street legalisation kit FXR-TG01 necessary!
-Always comply with the regulations regarding approval in the country of use.
-For the Federal Republic of Germany:
Entry required in the vehicle´s registration papers!

Assembling note
-Screws, bolts and nuts are tightened in accordance with the applicable DIN/ISO standarts. Tightening torques that deviate from the standards are stated.
-All threaded connections must be greased with suitable grease. Please be careful with the tools to avoid i.e. scratches.
-Mounting and bleeding at the brake system only by skilled personal.
-Take care that no wires and hoses (especially brake hoses) are too close or touching other components or moving parts.
-After each mounting check all bolts for correct tightening and specified torque moment.
-Take care that any parts always have a minimum clearence of 5 mm to any moving parts.

fxr-K03-left

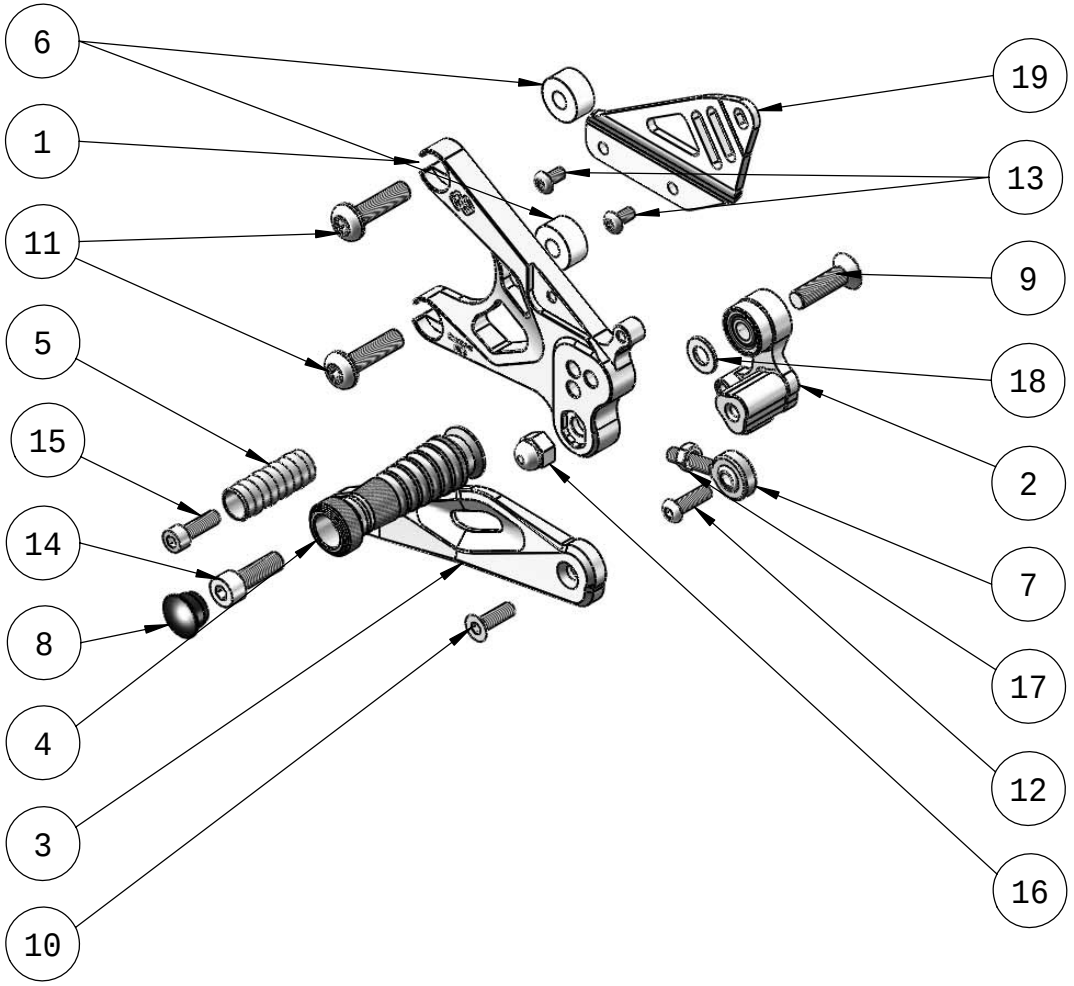

pos.	article no.	description	qty.
1	FXR-GL-K03-*	left basic plate	1
2	UL01L-B	gear lever bearing	1
3	US-27-*	gear lever	1
4	UF-12-*	footrest	1
5	UTR08-*	gear lever toe piece	1
6	DS 20-8-10	collar	2
7	GAKFR6	ball socket and bearing	1
8	7 702 856	plug	1
9	M8x30-7991-VA	bolt	1
10	M6x20-7991-VA	bolt	1
11	M8x30-7985-VA	bolt	2
12	M6x20-7380-VA	bolt	1
13	M5x10-7380-VA	bolt	2
14	M8x25-912-VA	bolt	1
15	M6x20-912-VA	bolt	1
16	M8-986-VA	nut	1
17	M6-934-VA	nut	1
18	ULS8.4-VA	washer	1
19	CAR03-L	left heel protector	1

fxr-K03-right

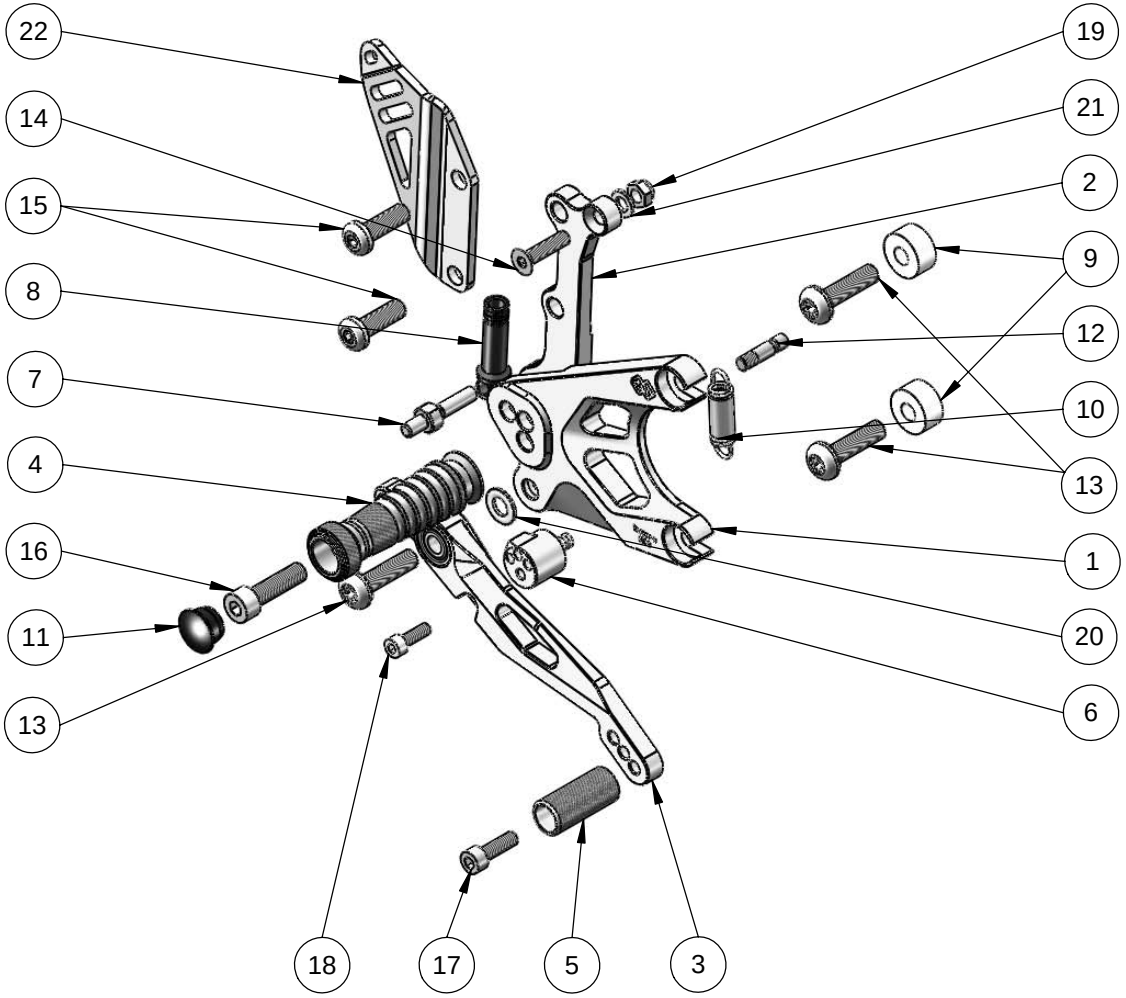

pos.	article no.	description	qty.
1	FXR-GR-K03-*	right basic plate	1
2	FXR-BU-08-*	holder brake unit	1
3	UB-16-*	brake lever	1
4	UF-12-*	footrest	1
5	UTR09-*	brake lever toe piece	1
6	FXR-EX-01	excenter	1
7	BR-05	brake bolt	1
8	UAD03-40	brake cylinder adapter	1
9	DS 20-8-10	collar	2
10	RZ115NI	spring brake lever	1
11	7 702 856	plug	1
12	7 702 868	spring fixing pin	1
13	M8x30-7985-VA	bolt	3
14	M6x25-7991-VA	bolt	1
15	M8x25-7380-VA	bolt	2
16	M8x30-912-VA	bolt	1
17	M6x20 -912-VA	screw	1
18	M5x16-912-VA	bolt	1
19	M6-985-VA	nut	1
20	ULS8.4-VA	washer	1
21	ULS6.4-VA	washer	1
22	CAR03-R 8.5-49	heel protector	1

FXR-K03

Vormontage Links
Subassembly left hand side

vers. 13 / 09.

factor - x - rearset.gt

gilles.tooling

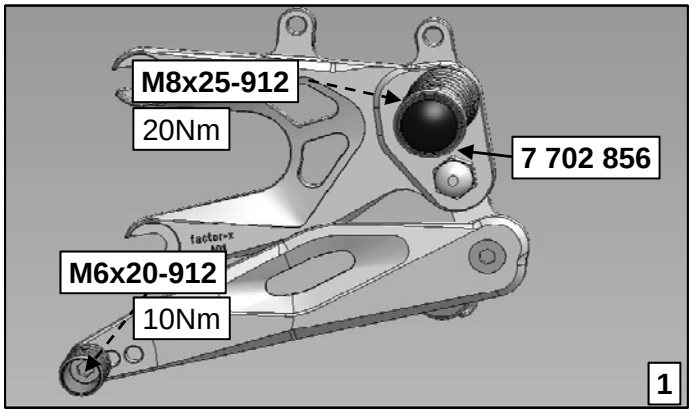

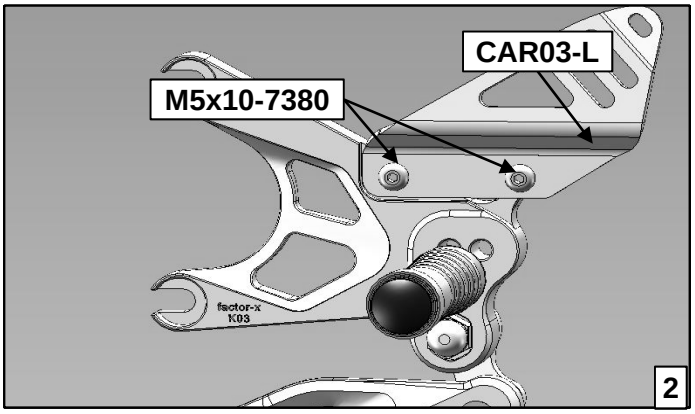

FXR-K03

Vormontage Rechts
Subassembly right hand side

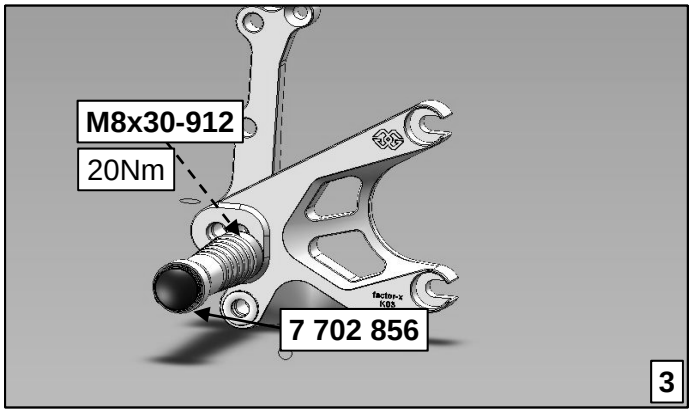

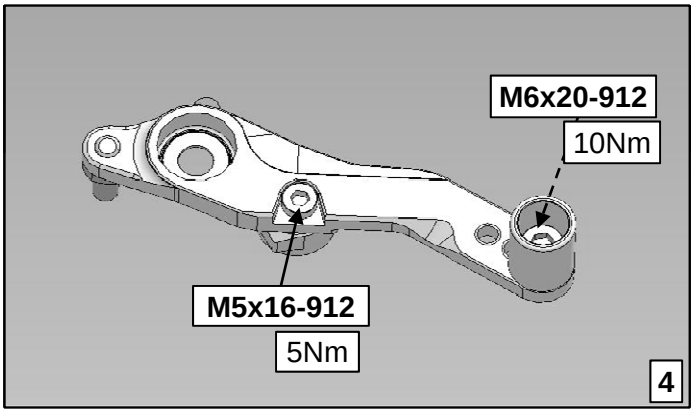

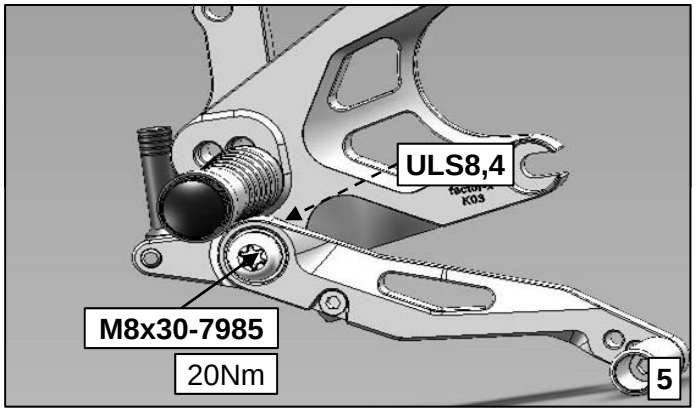

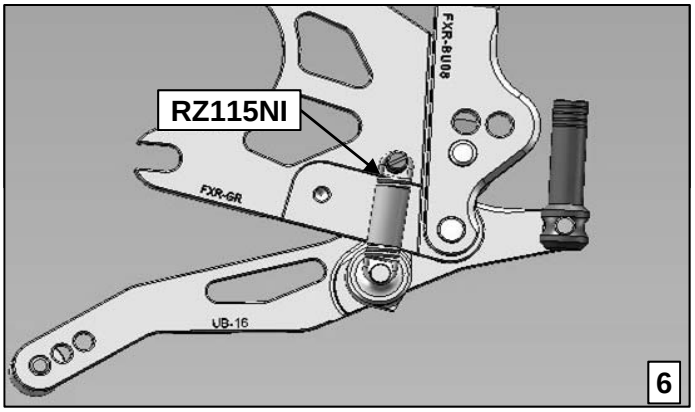

fxr-K03

Anbauanleitung / *Manual*

factor-x-rearset.gt

gilles.tooling

Links:
-Original Rastenanlage mit Schalthebel und Schaltwelle demontieren(1).

Left hand side:
-Remove OEM footrest system with gear lever and gear shaft(1).

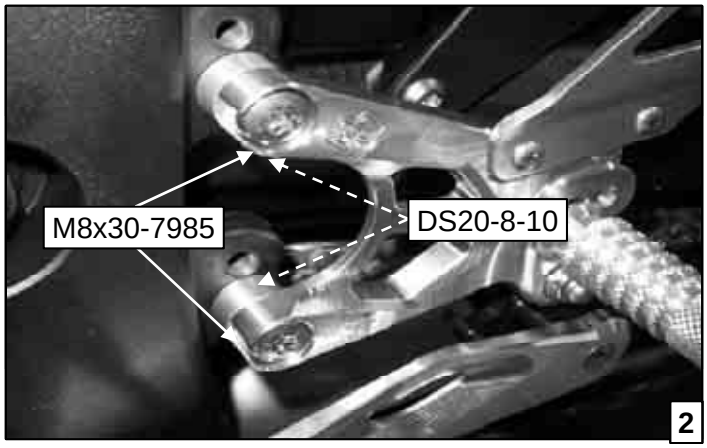

-Grundplatte GL-K03 mit Schrauben M8x30-7985 und Distanzen DS20-8-10 an Rahmen festschrauben(2).
Anzugsdrehmoment: 20 Nm

-Using two M8x30-7985 bolts and DS20-8-10 fit GL-K03 onto frame(2).
Tightening torque: 20 Nm

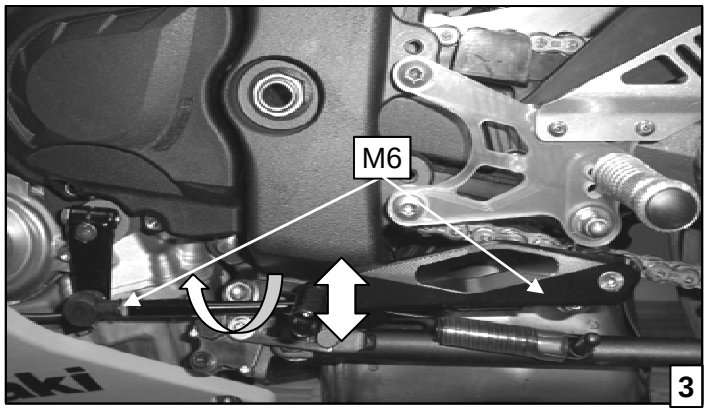

-OEM Schaltwelle einsetzen.
-Schalthebelhöhe an Schaltwelle einstellen und mit Muttern M6 kontern(3).
Anzugsdrehmoment: 10 Nm

-Install OEM gear shaft.
-Adjust gear lever height by turning gearshaft and secure with M6 locknuts(3).
Tightening torque: 10 Nm

Hinweis für Schaltumkehrung:
-Für Schaltumkehrung wird ein optionaler Schaltarm SA01 benötigt.

Special note for GP-shifting:
-For GP-shifting use an optional geararm SA01.

Rechts:
-Original-Rastenanlage, Bremszylinder, Stopplichtschalter und Ausgleichsbehälter demontieren(4).

Right hand side:
-Remove OEM footrest system, brake cylinder, stop light switch and brake fluid reservoir(4).

fxr-K03

Anbauanleitung / *Manual*

factor-x-rearset.gt

gilles.tooling

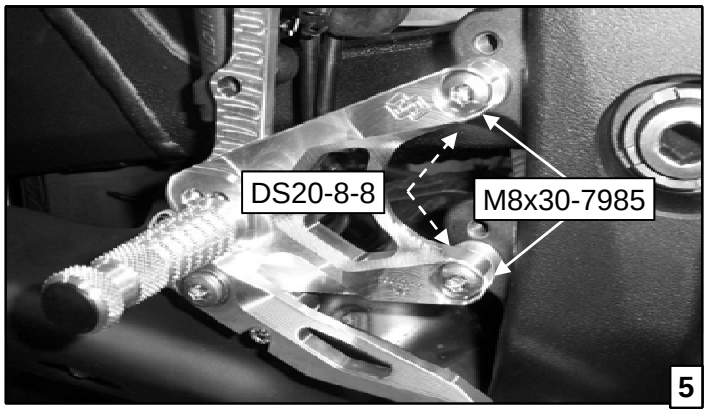

-Grundplatte GR-K03 mit Schrauben M8x30-7985 und Distanzen DS20-8-10 an Rahmen festschrauben(5).
Anzugsdrehmoment: 20 Nm

-Using two M8x30-7985 bolts and DS20-8-10 fit GR-K03 onto frame(5).
Tightening torque: 20 Nm

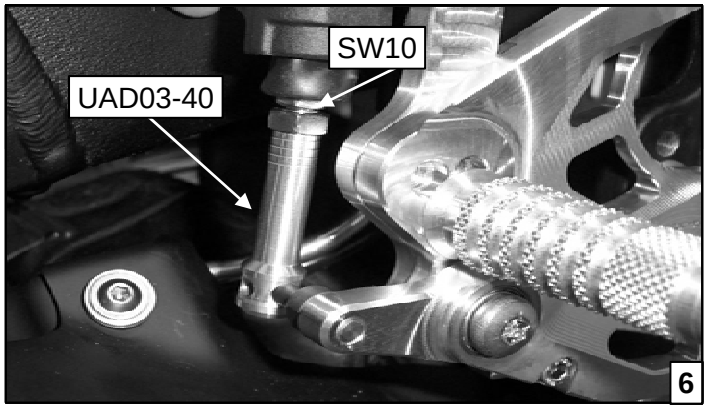

-Bremszylinderadapter UAD03-40 an Bremszylinder aufdrehen und auf Bremsbolzen BR-05 aufschieben(6).
-Kolbenstange an Sechskant (Schlüsselweite 10mm) in UAD Adapter einschrauben, bis die Gewinde zur Befestigung vom Bremszylinder, Deckungsgleich mit den Bohrungen der Aufnahme BU08 sind(7).

-Screw brake cylinder adapter UAD03-40 onto master cylinder and slide it onto brake bolt BR-05(6).
-Screw the brake cylinder piston rod (wrench size 10mm) into UAD adapter until the master cylinder holes line up with the mounting holes in the BU08 bracket(7).

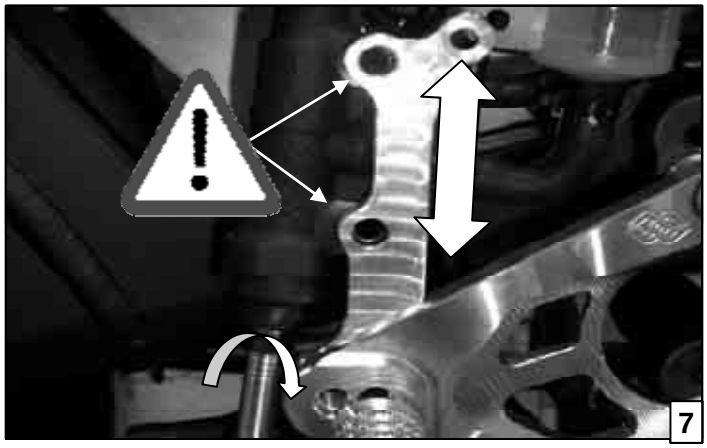

Hinweis:
-Die Befestigungsschrauben des Bremszylinders müssen sich leicht und gerade einsetzen lassen, die Kolbenstange darf bei der Montage nicht gedrückt werden(7)!

Special note:
When mounting the master cylinder it should be possible to easily screw the bolts into the master cylinder without the need to press the master cylinder piston rod or force the bolts in at an angle(7)!

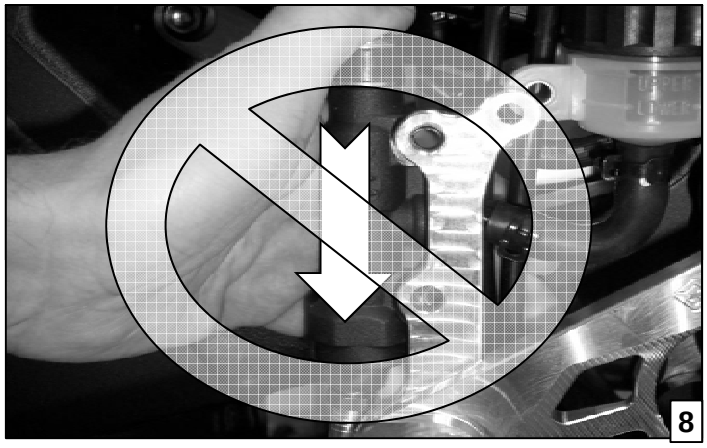

Hinweis:
-Bremszylindermontage darf nie unter Druck der Kolbenstange erfolgen, bzw. die Befestigungsschrauben eingesetzt werden!!!
-Negativ Beispiel (8)!!!

Special note:
The master cylinder must not be pressed or put under pressure when inserting or installing the bolts!!!
-An example of how it should not look can be seen in pic(8)!!!

fxr-K03

Anbauanleitung / *Manual*

factor-x-rearset.gt

gilles.tooling

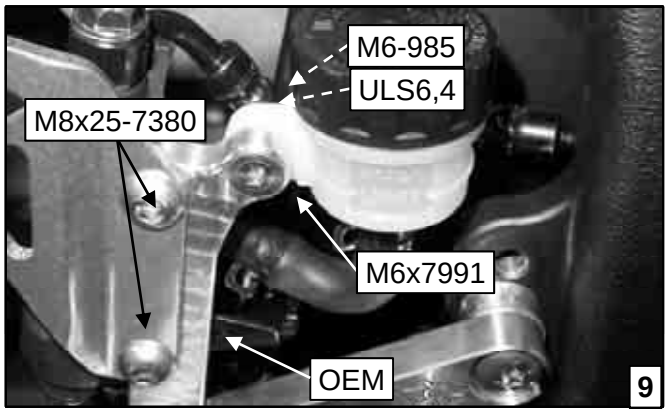

-Bremszylinder mit Schrauben M8x25-7380, OEM KLammer unten und CAR03-R an BU08 festschrauben(9).
Anzugsdrehmoment: 20 Nm
-UAD03-40 Adapter mit Kontermutter sichern.

-Tighten brake cylinder with M8x25-7380 bolts, OEM cable holder and CAR03-R onto BU08(9).
Tightening torque: 20 Nm
-Secure UAD03-40 adapter with OEM locknut.

-Reservoir mit Schraube M6x25-7991, Unterlegscheibe 6,4 und M6-985 befestigen(9).

-Install reservoir with bolt M6x25-7991, washer ULS6,4 and nut M6-985(9).

-Funktionsprüfung Bremse durchführen.
-Der Bremshebel muss am Trittstück einen spürbares Spiel vor der Betätigung der Kolbenstange aufweisen(10).

-Make a function check of the brake.
-There must be noticable freeplay/clearance at the toe piece before the brake piston rod is pressed(10).

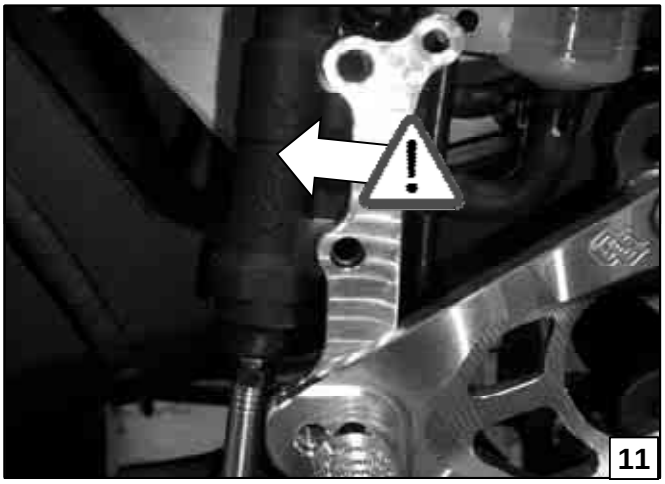

Hinweis:
-Zur Bremshebelhöheneinstellung muss der Bremszylinder demontiert sein(11).
-Die Bremshebelhöheneinstellung erfolgt durch drehen des Excenters am Bremshebel im vorgegebenen min. und max. Bereich(12+13).
-Der Excenter darf nicht über diesen Bereich hinaus gedreht werden.

Special note:
To adjust the brake lever height the master cylinder bolts must be removed(11).
-The brake lever height is adjusted by turning the excentre between the min. and max. positions.
-Do not adjust the excentre beyond this adjustment range (12+13).

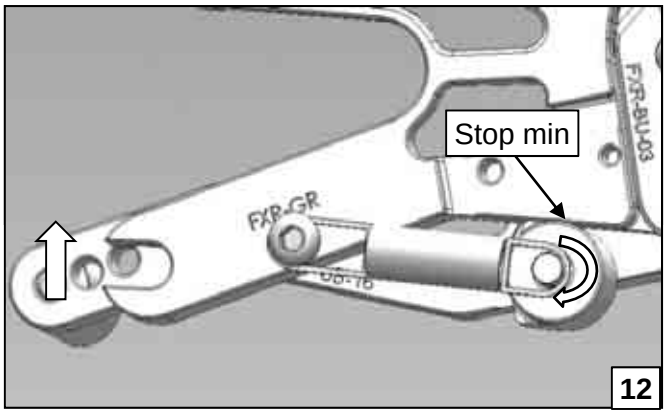

fxr-K03

Anbauanleitung / *Manual*

factor-x-rearset.gt

gilles.tooling

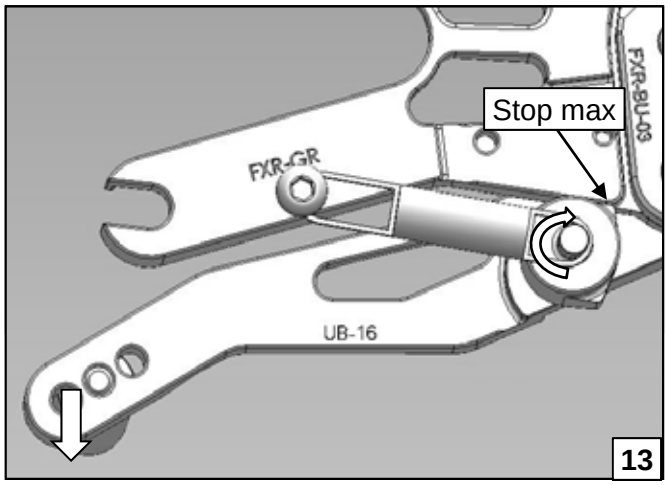

13

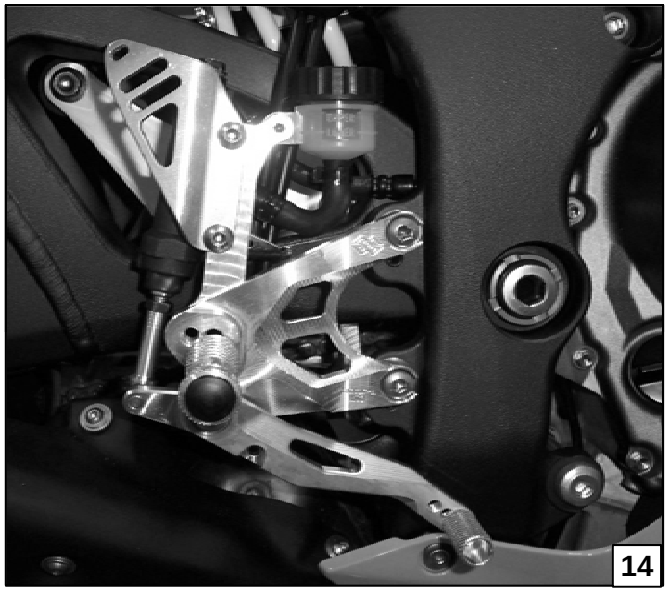

14

Hinweis:
Bremshebelhöheneinstellung:
1. Bremszylinder demontieren.
2. Excenterschraube M5x16-912 am Bremshebel und Kontermutter an Kolbenstange lösen.
3. Hebelhöhe durch drehen des Excenters einstellen.
4.Excenter mit Schraube M5x16-912 festziehen.
Anzugsdrehmoment: 5Nm
5.Mit Montage Bremszylinder wie in Schritt 7-10 fortfahren.

Special note:
Setting brake lever height:
1. Remove master cylinder bolts.
2. Loosen excentre bolt M5x16-912 and the lock nut on the brake piston.
3. Adjust lever height to desired position by turning the excentre.
4.Tighten excentre with M5x16-912 bolt.
Tightening torque: 5Nm
5.Install master cylinder as per description 7-10.

FXR-K03

Packzettel/*Packing Slip*

factor - x - rearset.gt

vers. 13 / 09.

gilles.tooling

Pos.	Description	Part-No.	Qty.	OK
1	bolt	M5x10-7380-VA	2	
2	bolt	M8x25-7380-VA	2	
3	bolt	M8x30-7985-VA	5	
4	bolt	M6x25-7991-VA	1	
5	bolt	M6x20-912-VA	2	
6	bolt	M8x25-912-VA	1	
7	bolt	M8x30-912-VA	1	
8	washer	ULS8,4	1	
9	nut	M6-985	1	
10	collar	DS 20-8-10	4	
11	plug	7 702 856	2	
12	spring	RZ 115NI	1	
13	manual	FXR-K03-ABA	1	
			MA	
			Datum	

* = colour; N = natur / B = black